仅供参考

隔膜电磁阀

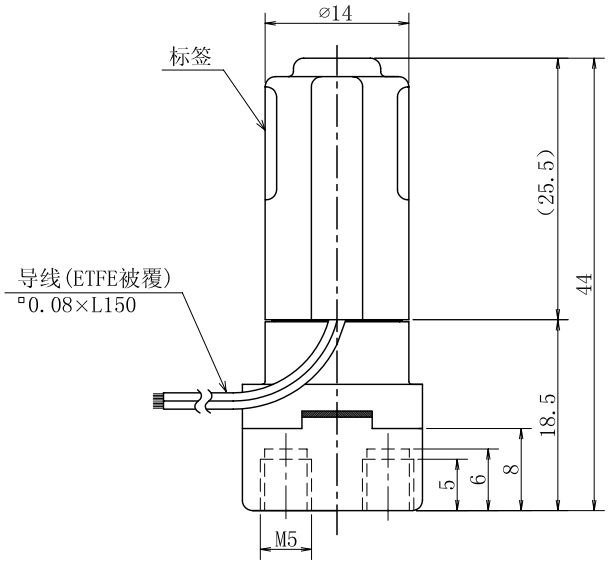

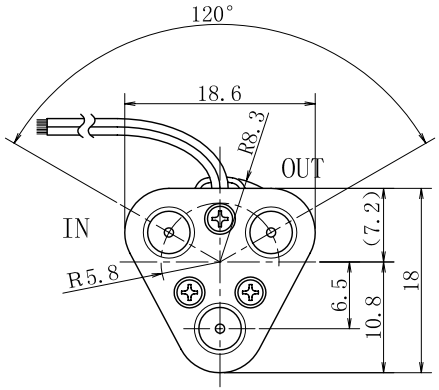

型　　号 ： EXAKN-3F

规　　格

类　　型 ： 三通

通　　径 ： 0.8mm

接　　口 ： M5

流体压力 ： IN　-40 ～ 300kPa
{-300mmHg ～ 3.0bar}
OUT　0 ～ 150kPa
{0 ～ 1.5bar}

流　　体 ： 适应明细栏接液部材料的各种流体

流体温度 ： 0 ～ 60°C

环境温度 ： 0 ～ 60°C

电源电压 ： 12VDC、24VDC

功率消耗 ： 1.2W

负载周期 ： 连续

线圈温度上升 ： 47°C(根据电阻法)

绝缘耐压 ： 1500VAC　60s

接液部材料

名　称	材　料	数量	备　注
隔膜片	PTFE	2	
阀体A	ETFE	1	
芯柱	DAIEL®PERFLUOR	1	
阀体B	ETFE	1	
止挡盘	PVDF	3	
弹簧盒	PVDF	1	
垫圈	DAIEL®PERFLUOR	1	
M5阀体	PVDF	1	

隔膜电磁阀
EXAKN-3F