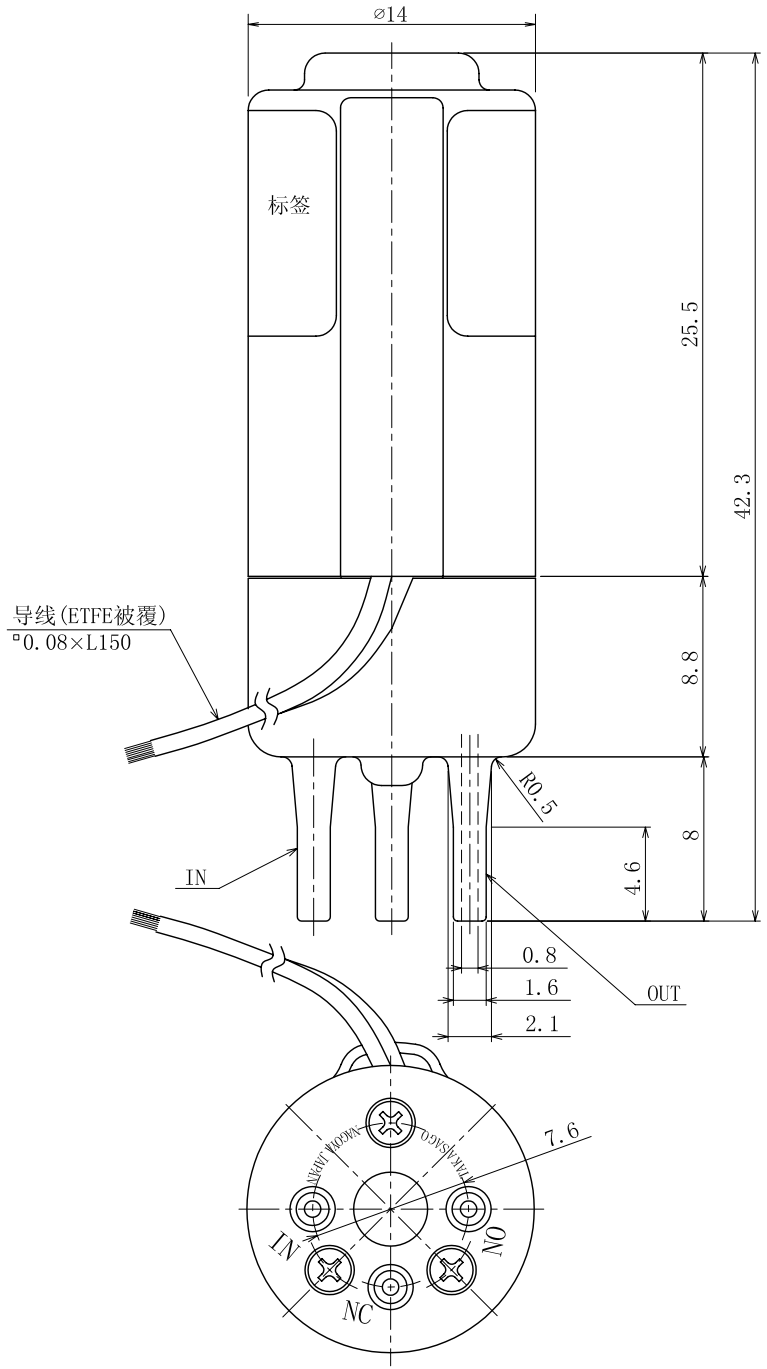


仅供参考

# 隔膜电磁阀

型　　号 ： EXAKN-2-NO

规　　格

类　　型 ： 二通常开(通电时闭)

通　　径 ： 0.8mm

流体压力 ： IN　-40　～　300kPa

{-300mmHg　～　3.0bar}

OUT　0　～　150kPa

{0　～　1.5bar}

流　　体 ： 适应明细栏接液部材料的各种流体

流体温度 ： 0　～　60°C

环境温度 ： 0　～　60°C

电源电压 ： 12VDC、24VDC

功率消耗 ： 1.2W

负载周期 ： 连续

线圈温度上升 ： 47°C(根据电阻法)

绝缘耐压 ： 1500VAC　60s

接液部材料

| 名　称 | 材　料 | 数量 | 备　注 |
|---|---|---|---|
| 隔膜片 | PTFE | 2 | |
| 阀体A | ETFE | 1 | |
| 芯柱 | DAIEL®PERFLUOR | 1 | |
| 阀体B | ETFE | 1 | |
| 止挡盘 | ETFE | 2 | |
| 弹簧盒 | PVDF | 1 | |

隔膜电磁阀

EXAKN-2-NO

高砂电气（苏州）有限公司